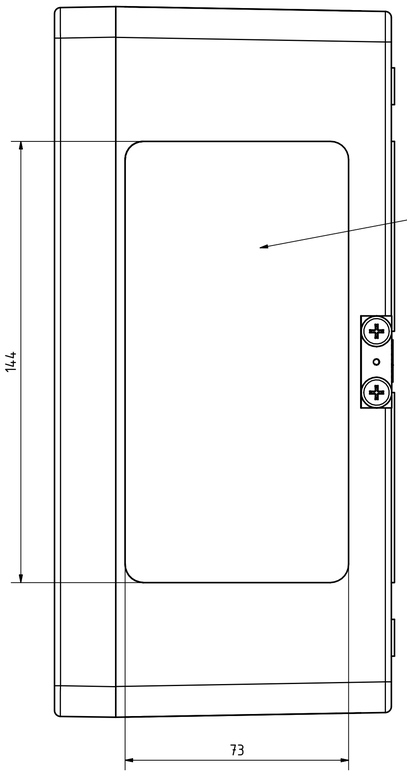

Belegungsflächen

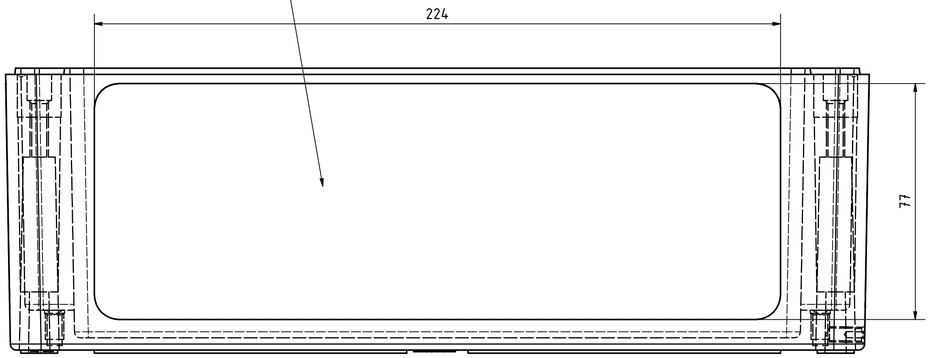

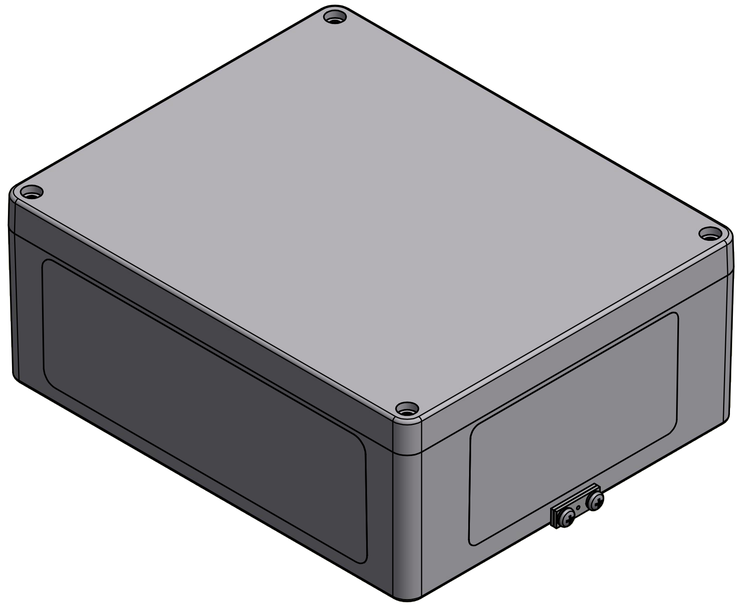

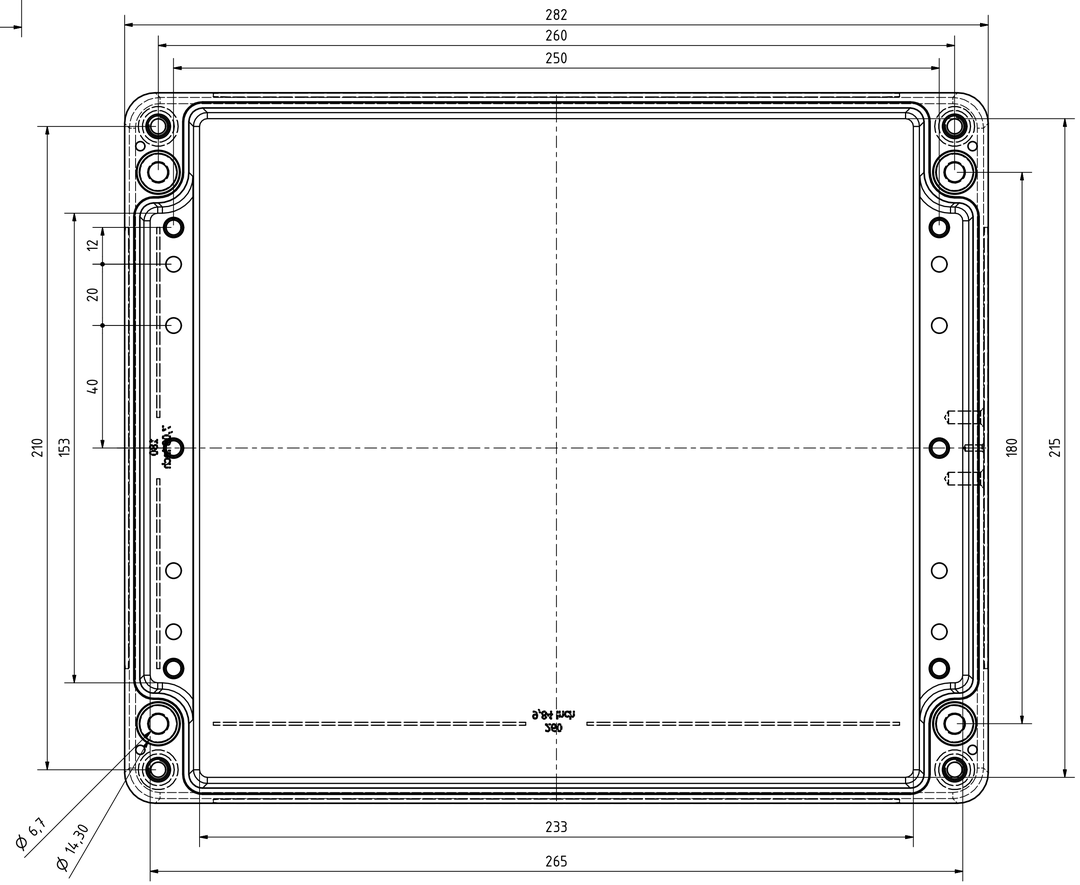

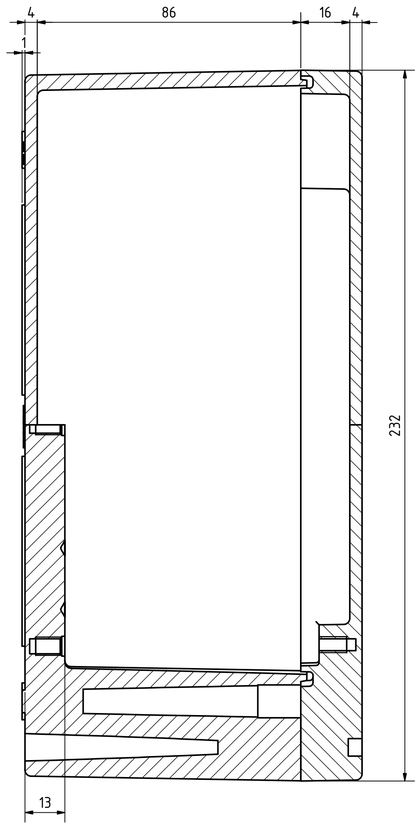

MULTI-BOX THE BOX COMPANY				(Zul.Abw.) DIN 1688 GTA 13/5	(Oberfläche)	Massstab: 1:1	Gewicht:
						Werkstoff: AlSi9(Cu)	
					Datum / Name	Benennung:	
				Bearb.	19.12.2011 SG		
				Gepr.			
				Norm			
				MULTI-BOX GmbH Wallücker Bahndamm 7 D-32278 Kirchlengern www.multi-box.com		Zeichnungsnummer: MBA 282311 Aussenerde	Blatt Bl.
Zust.	Änderung	Datum	Name	(Urspr.)		(Ers. f.:)	(Ers. d.:)