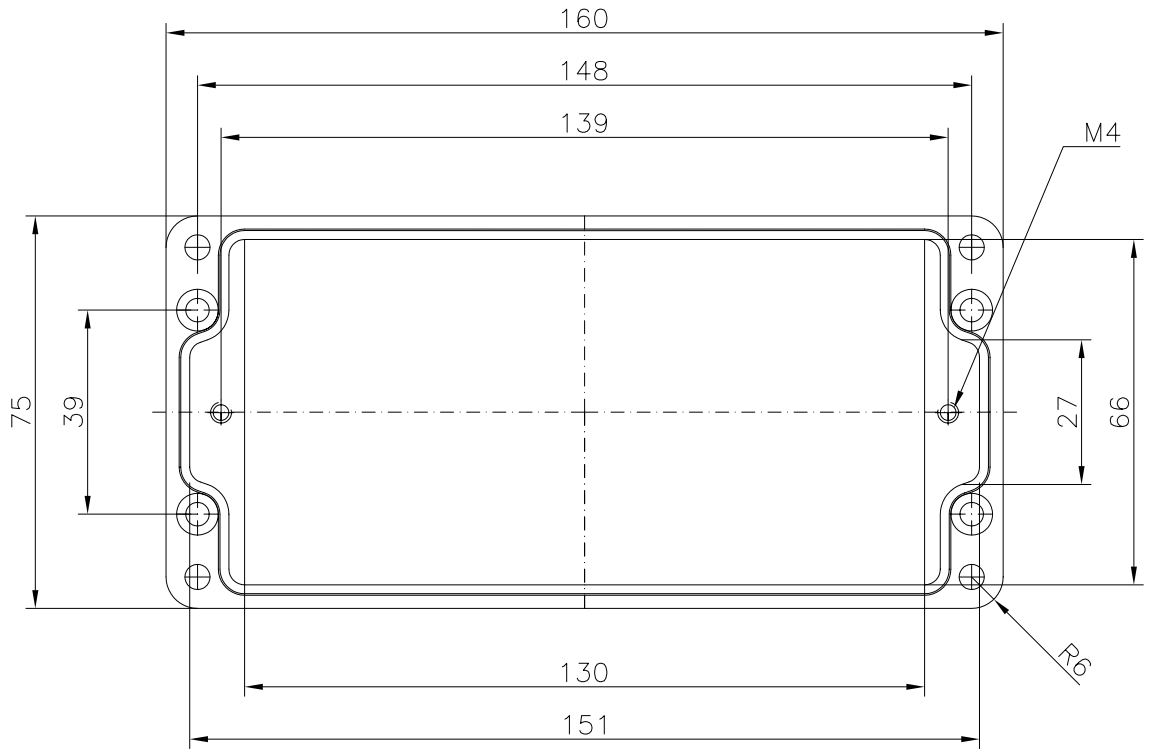

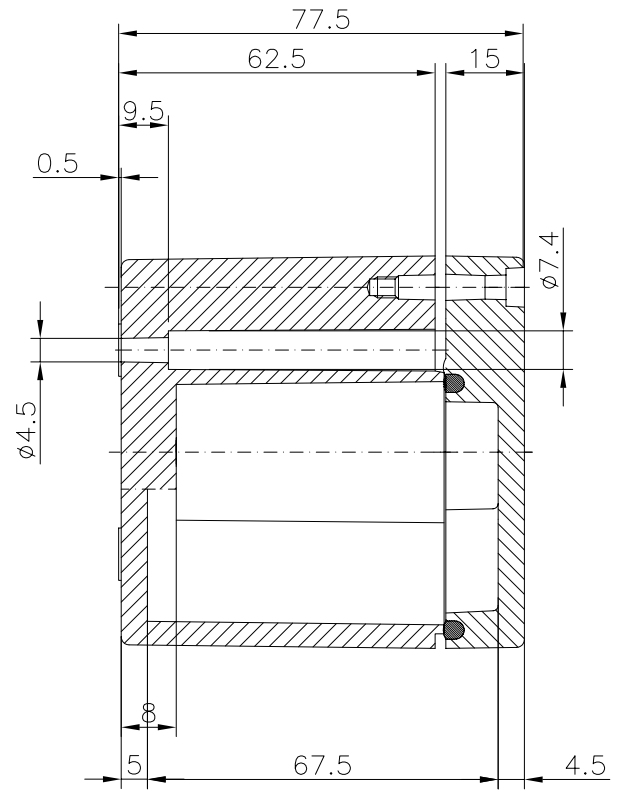

MULTIBOX GmbH			(Zul.Abw.)	(Oberfläche)	Maßstab		(Gewicht)
				Datum	Name	(Benennung)	
			Bearb.	30.11.04	Otto	MBP 167575	
			Gepr.				
			Norm				
						Art.-Nr. 0201100600	Blatt BL
Zust.	Änderung	Datum	Name	(Urspr.:)		(Ers.f.:)	(Ers.d.:)

A2