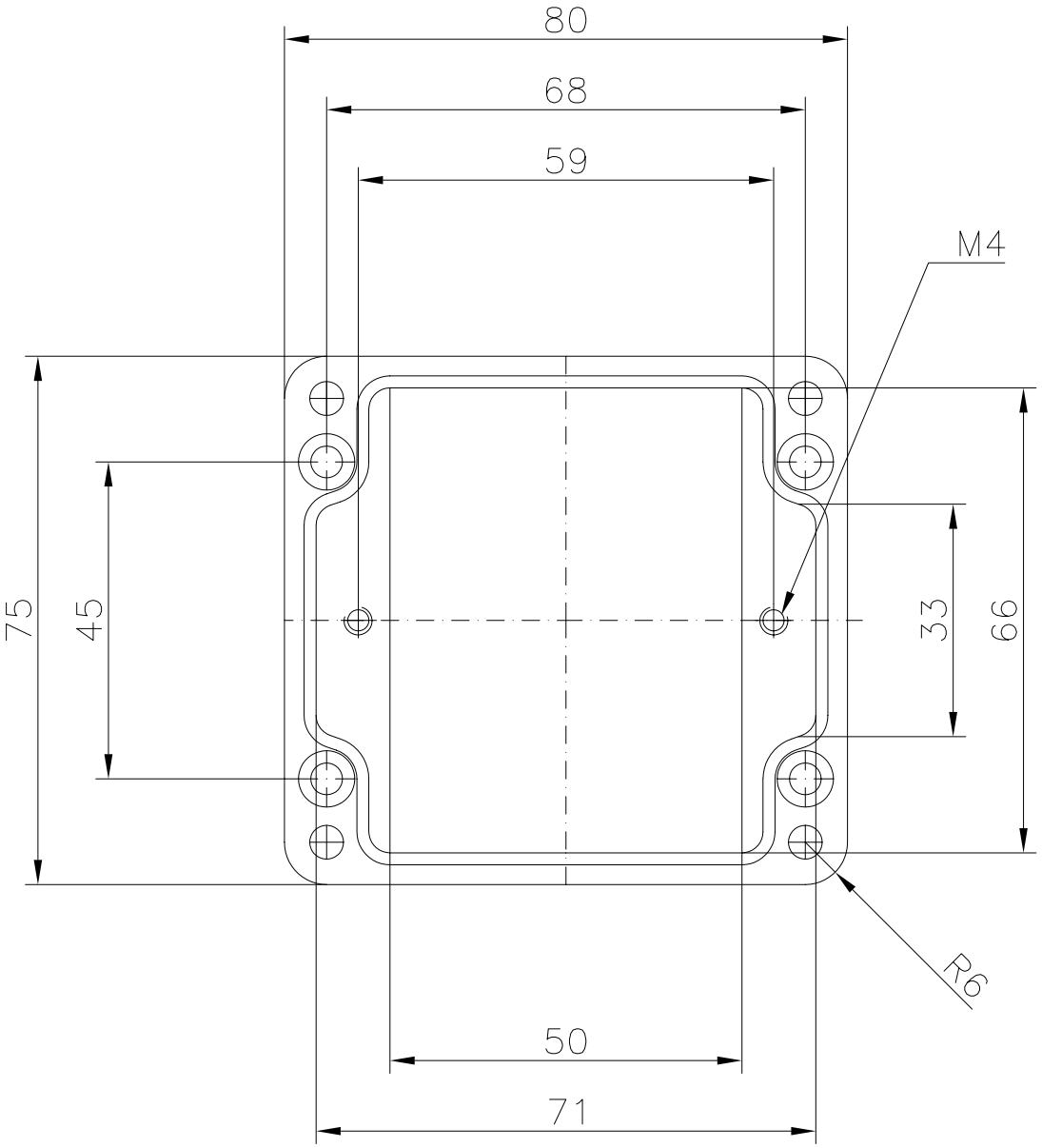

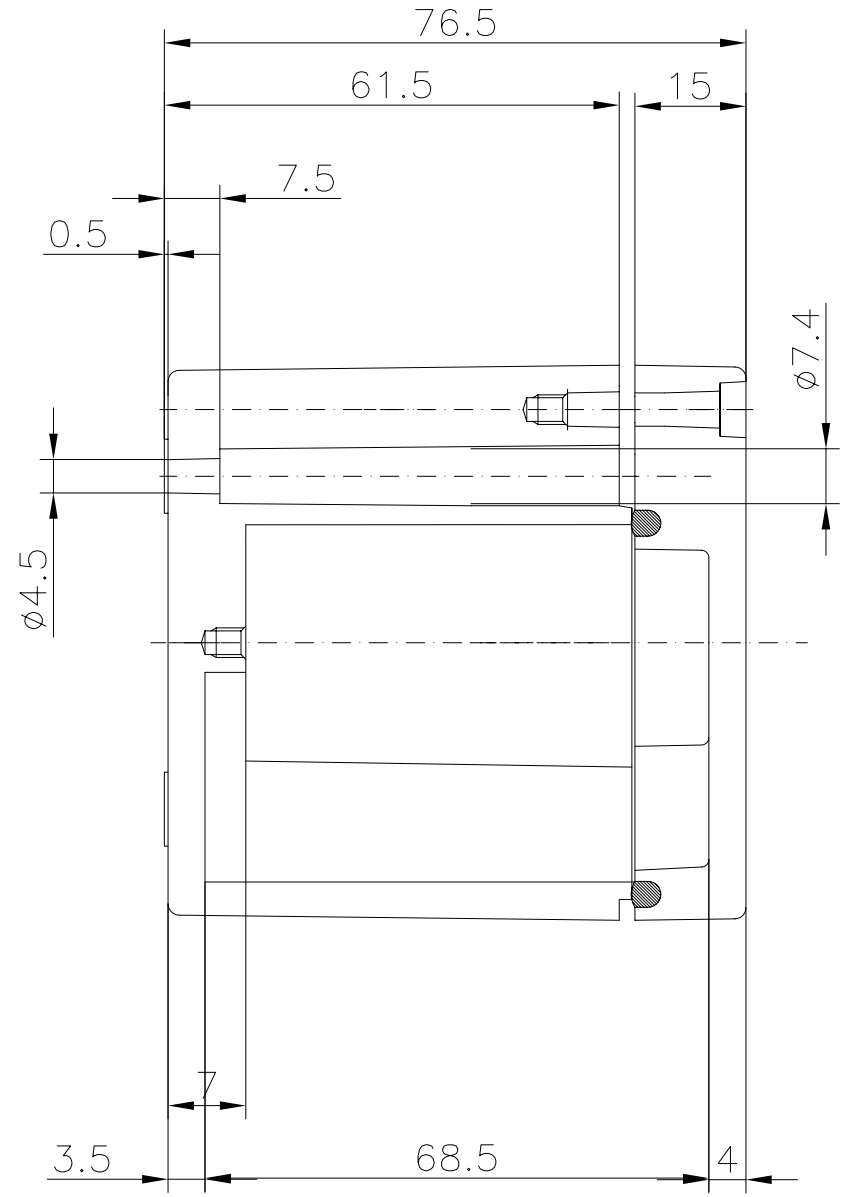

MULTIBOX GmbH				(Zul.Abw.)	(Oberfläche)	Maßstab	(Gewicht)
						(Werkstoff, Halbzeug) (Rohteil-Nr.) (Modell- oder Gesenk-Nr.)	
					Datum	Name	MBP 807575
				Bearb	28.04.05	H.Otto	
				Gepr.			
				Norm			
							0201100200
							Blatt BL
							BGESBL.
ZustÄnderung	Datum	Name	(Urspr.:)	URSP		(Ers.f.:) ERSF	(Ers.d.:) ERSD

A3