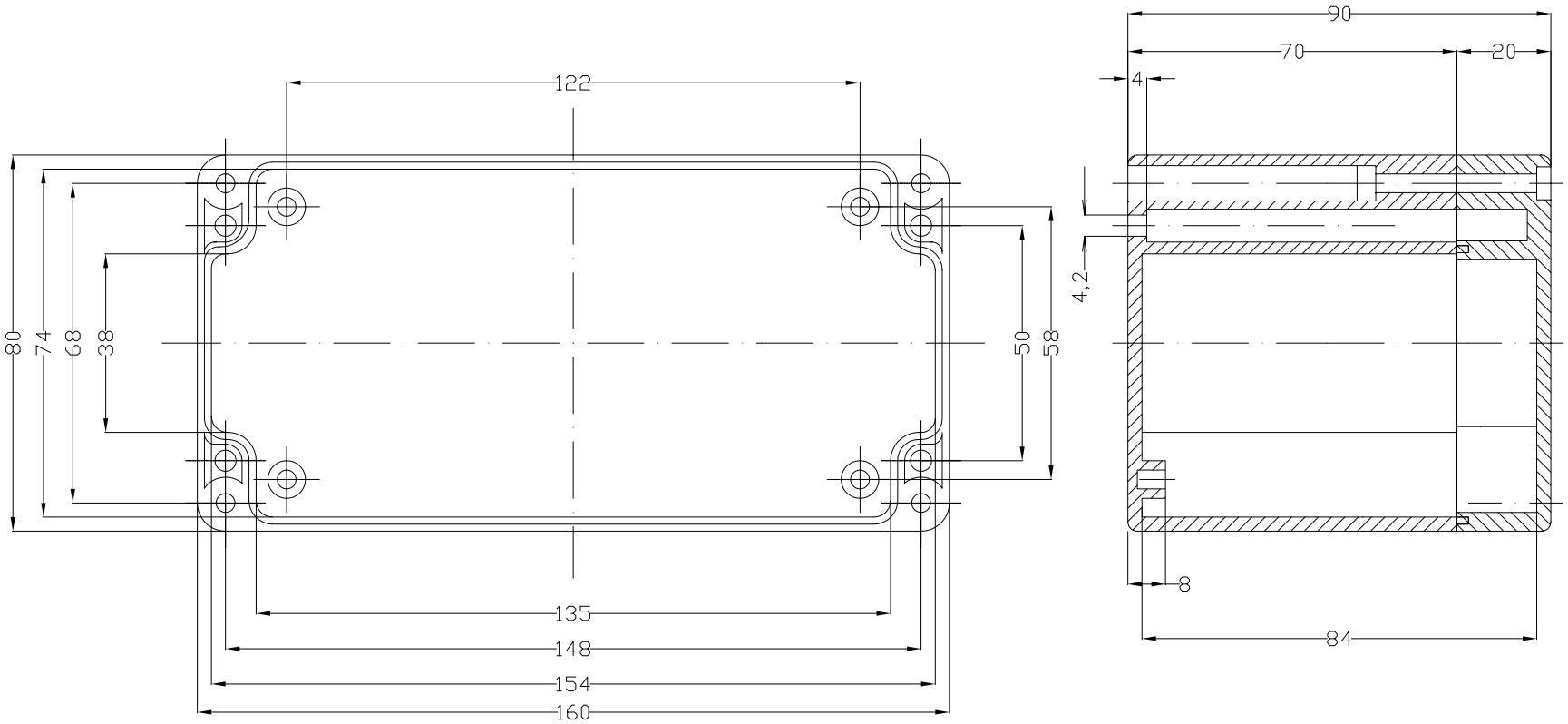

MBM/MBT 168090

MULTIBOX GmbH	(Zul.Abw.)		Maßstab (Gewicht)
			(Werkstoff, Halbzeug) (Rohteil-Nr.) (Modell- oder Gesenk-Nr.)
	Datum	Name	(Benennung)
	Bearb.	13.06.05 Otto	MBM 168090 MBT 168090
	Gepr.		
	Norm		
			Art.-Nr. MBM=0301103900 BL Art.-Nr. MBT=0401103900 BL
Zust. Änderung Datum Name	(Urspr.:)		(Ers.f.:) (Ers.d.:)

A3