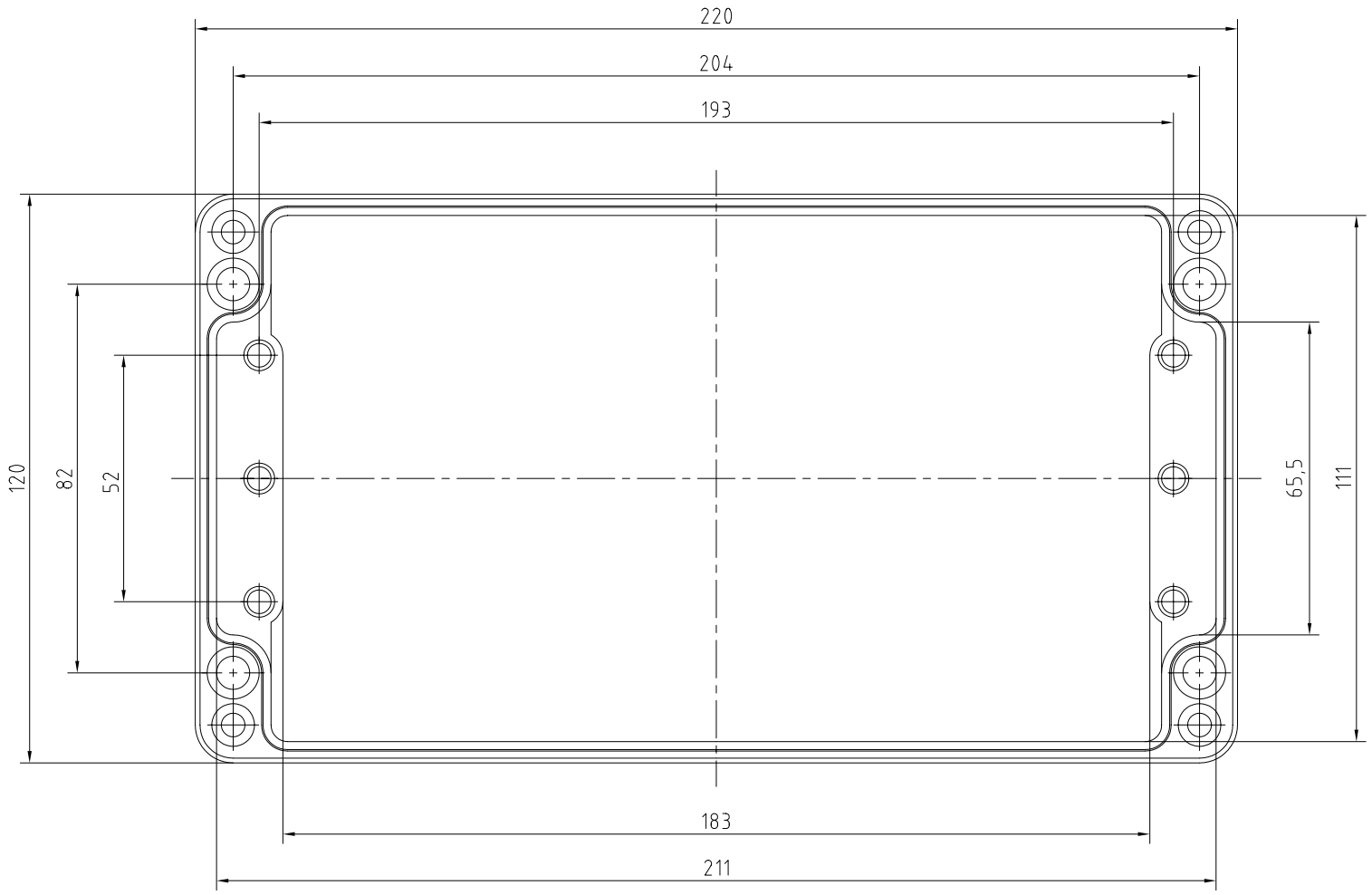

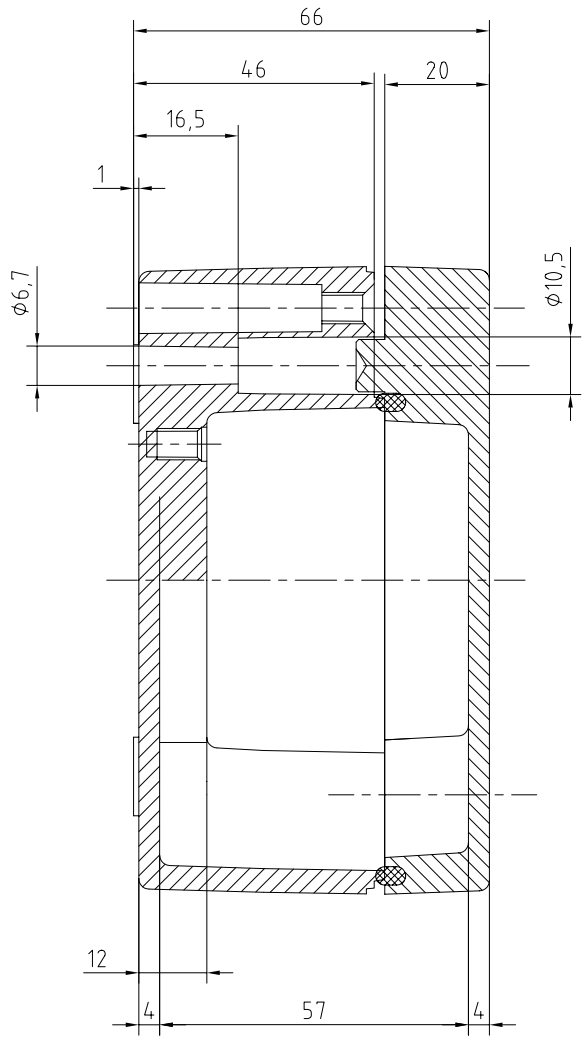

MULTIBOX GmbH				(Zul.Abw.)		(Oberfläche)	Maßstab	(Gewicht)
							(Werkstoff, Halbzeug) (Rohteil-Nr.) (Modell- oder Gesenk-Nr.)	
					Datum	Name	(Benennung)	
				Bearb.	3.12.04	Otto	MBA 221265	
				Gepr.				
				Norm				
							0101102000	Blatt BL
								BGES BL
Zust.	Änderung	Datum	Name	(Urspr.:)		URSP	(Ers.f.:) ERSF	(Ers.d.:) ERSD

A2